物料号 Material NO. 4611110032221

0.138-0.024P-0.096L-ACME-2G

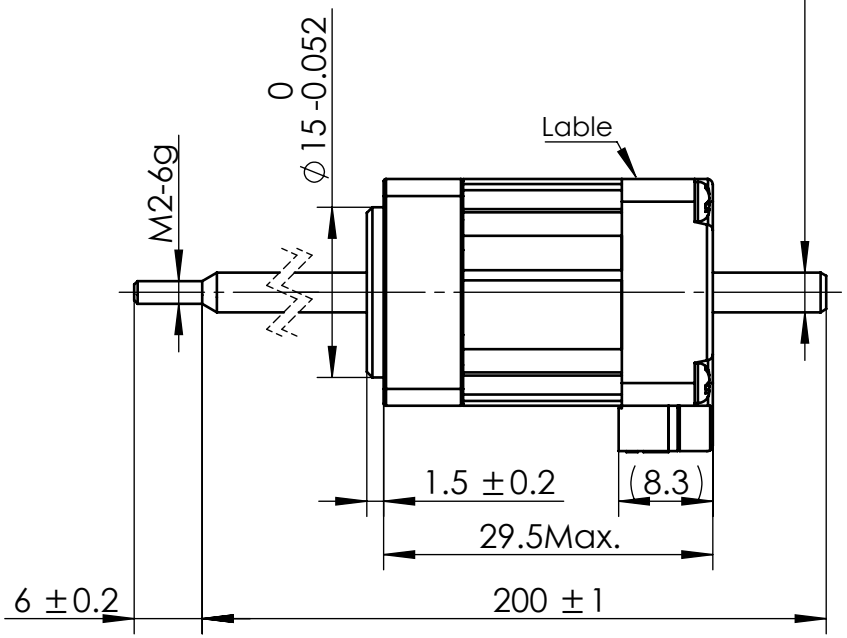

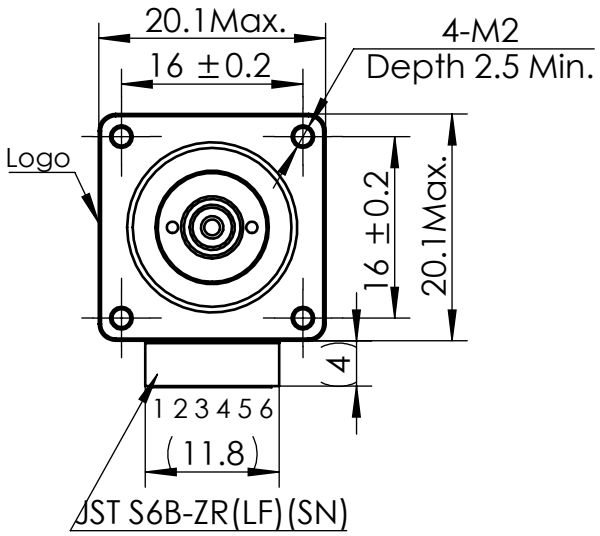

接线图
Wiring Diagram

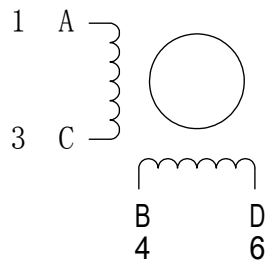

励磁顺序 vs.旋转方向
Exciting Sequence vs. Direction of Rotation

CCW

CW

STEP	A	B	C	D
1	+	+	−	−
2	−	+	+	−
3	−	−	+	+
4	+	−	−	+

从安装面看为顺时针方向
Clockwise view from mouting side

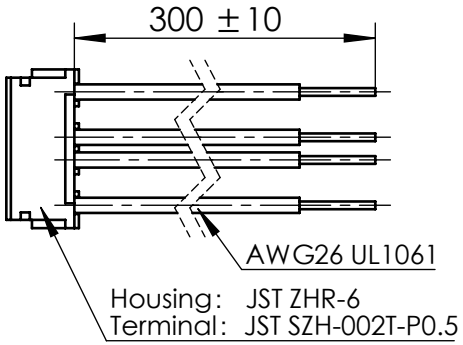

连接器针位vs.引线颜色
Pin No. vs. Lead Wire Colour

Pin No.	颜色 Colour
1	黑 BLK
3	绿 GRN
4	红 RED
6	蓝 BLU

电机标签
Motor label

LEAD SCREW MOTOR
LN081S-E03024-200-S-050
XXXXXXXX

批次号

备注Note:
螺纹丝杆及螺母在正常使用过程中，若有少许粉尘掉落为正常现象。
It's normal phenomenon if there is a little dust fall off when using the lead screw and nut.

丝杆电机参数表 Lead Screw Motor Specification		
1	相数 Number Of Phase	2
2	步长 Linear Travel/Step	0.012192 mm (1.8°)
3	额定电压Rated Voltage	4.3 V
4	额定电流 Rated Current	0.5 A
5	额定推力 Rated Thrust	15 N at 600rpm
6	相电阻 Phase Resistance	8.6 ohm±10% (20°C)
7	相电感 Phase Inductance	6.5 mH±20% (1kHz 1V rms)
8	转子惯量 Rotor Inertia	1.6 gcm^2
9	重量 Weight	0.04 Kg
10	绝缘等级 Insulation Class	B
11	丝杠直径 Screw Diameter	3.505 mm
12	丝杠导程 Lead	2.4384 mm

版本变更			
版本	变更说明	签名	日期

未标注线性尺寸和公差
Tolerance for linear and dimensions without individuel tolerance indications
GB/T 1804-M eqv ISO 2768-1:M

未标注形状与位置尺寸公差
Geometrical tolerance for features without individuel tolerance indications
GB/T 1184-K eqv ISO 2768-2:K

I. 请避免螺母脱离丝杠 Keep nut on screw.
II. 非专业人士请勿拆解电机 Avoide disassembly without qualification.

设计 Design	杨淑娟	2019/1/11
校核 Check		
工艺 Process		
标准化 Standard		
批准 Approve		

First Angle Method

PBC MOONS' 上海市闵行区鸣嘉路168号
上海鸣志派博思自动化技术有限公司 (021)52634688

材料 Material	总图	比例 Scale	1:2	零件名 Part Name	LN线性贯穿电机
		型号 Model NO.	LN081S-E03024-200-S-050		
Page 1 of 1	版本 Version	A0	物料号 Material NO.	4611110032221	